Accoplas

Fabrication française

Accoplas

Créateur de fermetures

Fermetures

Panneaux coulissants Aluminium et PVC

ORIGINE FRANCE GARANTIE

BVCert. 6036107

Accoplas une PME marseillaise aux valeurs familiales

Qui sommes nous ?

Forte de plus de **55 années d'existence**, notre société a développé son savoir-faire dans les domaines de la fermeture, de la menuiserie et du meuble cuisine et bains.

Accoplas **étudie, conçoit, fabrique et pose** ses produits sur les chantiers (neuf et rénovation), dans les logements collectifs, sociaux et dans les copropriétés sur le territoire national.

Tous nos produits sont fabriqués en France et nous sommes détenteur du Label **Origine France Garantie.**
Le bureau d'étude et conception, le siège social et nos usines sont tous situés à Marseille.

L'implantation nationale de notre réseau commercial offre à nos clients **proximité et réactivité.**

Nous contacter

Service Devis et Commandes
devis@accoplas.fr

Service Gestion Fourniture Seule
Tél: 04.91.03.39.31
gestion.fs@accoplas.fr

Service Gestion Fourniture/Pose
Tél: 04.91.03.39.41
gestion.fp@accoplas.fr

Gestion Administrative Financière
Tél: 04.91.03.39.33
service.comptable@accoplas.fr

Siège Social
3 Boulevard Louis Villecroze 13014 Marseille

Tél: 04.91.03.39.39
contact@accoplas.fr

Accoplas
Fabrication française

ORIGINE FRANCE GARANTIE®
BVCert. 6036107

Sommaire

Panneaux coulissants Aluminium

Faux persienné 4
Persienné/Ajouré 4
Lisse à cadre caché 5

Panneau pliant-coulissant Aluminium

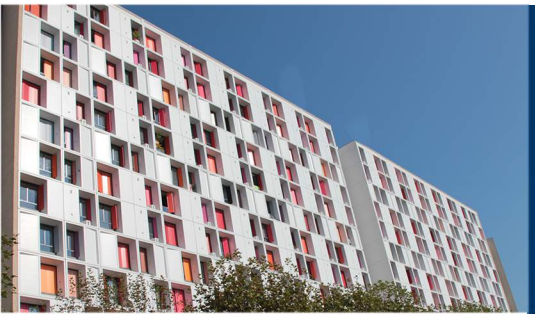

Type «Arlequin» (projection à l'italienne) 6

Panneaux coulissants PVC

Faux persienné 7
Lames pleines horizontales et verticales 7

Panneaux coulissants aluminium

Persienné/Ajouré et Faux persienné

Nos panneaux coulissants persiennés/Ajourés et faux persiennés se composent d'un cadre périphérique constitué de profils en aluminium extrudé assemblés mécaniquement à l'aide de 4 équerres à pions.

2 types de remplissage sont disponibles

Remplissage Faux Persienné

Lames de type persiennées non ajourées épaisseur 12/10 ème avec des pas de 50 mm.

Profils en aluminum extrudé de 62x33 mm.

Remplissage Persienné/Ajouré

Lames fixes AO-50 mm persiennées et ajourées assemblées sur des éclisses.

Profils en aluminium extrudé de 61,5 x 40 mm.

Nos panneaux sont disponibles dans **toutes les couleurs de la palette RAL.**

Le coulissement s'effectue à l'aide d'une poignée en **ZAMAK**.
Le blocage se fait grâce à un verrou loquet.
Un cache rail en aluminium extrudé clipé sur le rail haut masque les fixations et offre **une protection contre les intempéries**.

Le guidage est assuré par un rail haut et un rail bas en aluminium extrudé.
Rail haut : **2 chariots ROB** de 4 roulements à billes étanches et anti-bruit assurent une sécurité optimale grâce à un système anti-dégondage et anti-soulèvement. Il est proposé pour une pose en applique avec couvertine ou pour une pose sous linteau.
Rail bas : Il permet d'assurer le guidage et le maintien du panneau grâce à des guides «olive» ou plots de guidage.

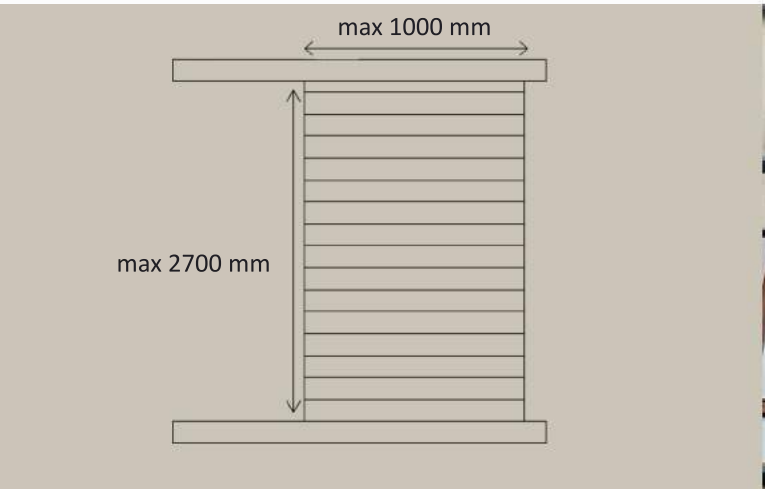

ORIGINE FRANCE GARANTIE BVCert. 6036107

QualiMarine® Aluminium laqué certifié

QUALICOAT

Laquage Garantie 10 ans

Panneaux coulissants aluminium

Lisse à cadre caché

Ce panneau coulissant apporte, grâce à son cadre caché, une apparence lisse qui donne un aspect esthétique à vos façades.

Il se compose d'un cadre constitué de profils en aluminium extrudé de 75 x 30 mm et d'épaisseur 15/10ème assemblés mécaniquement grâce à 4 équerres à pions.

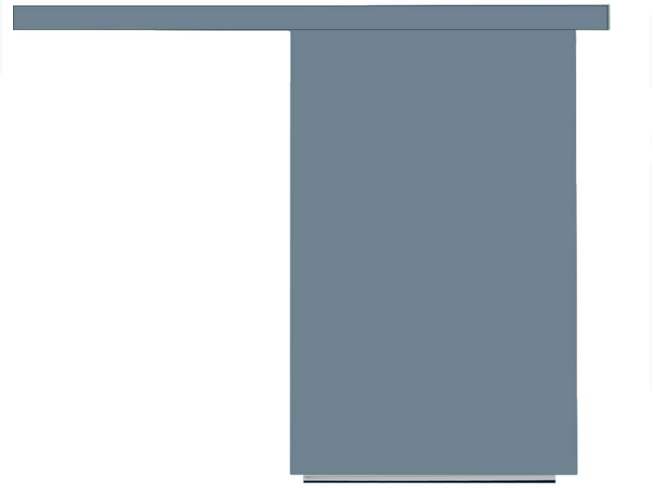

Le remplissage se fait grâce à de la tôle aluminium laquée d'épaisseur 20/10ème.

Le coulissement s'effectue à l'aide d'une poignée encastrée en ZAMAK.

Le blocage se fait grâce à un verrou dans un coffre en ZAMAK (Ø 10 mm, longueur 150 mm).

Afin de garantir une occultation totale, les montants verticaux du panneaux sont pourvus de tapées latérales avec joints qui permettent de compenser les défauts de planéité de la façade. Un joint brosse périphérique assure l'étanchéité et l'occultation du panneau.

Ce panneau est disponible dans **toutes les couleurs de la palette RAL.**

Le guidage est assuré par un rail haut et un rail bas ou par un rail bas uniquement.
Les rails sont en aluminium extrudé.

Rail haut : 2 chariots **ROB** de 4 roulements à billes étanches et anti-bruit assurent une sécurité optimale grâce à un système anti-dégondage et anti-soulèvement. Il est proposé pour une pose en applique avec couvertine.

Rail bas : Il permet d'assurer le guidage et le maintien du panneau par des plots de guidage.

Une bavette en aluminium extrudé clippée sur le rail masque les fixations et **offre une protection contre les intempéries**.

Panneaux pliants-coulissants aluminium

Type Arlequin (projection à l'italienne)

Ce panneau pliant se compose de deux vantaux constitués de deux paires de lames refoulées de chaque coté du tableau. Les lames sont en aluminium extrudé double paroi (épaisseur des parois de 15/10ème à 23/10ème mm).

Des charnières invisibles relient les vantaux entre eux.

Guidage
Les vantaux sont portés en partie haute par des chariots. Moulés sous pression, ces chariots sont en ZAMAK. Ca materiau confère à ces chariots des propriétés mécaniques élevées et une excellente résistance à la corrosion. Ces chariots possèdent deux roulements rigides en acier inoxydable. Leurs pistes se composent d'une gorge profonde ce qui les rend aptes à supporter des charges radiales et axiales combinées dans les deux directions.

Verrouillage
Des verrous bas positionnés sur le premier vantail évitent à celui-ci de battre au vent même en cas de très fortes rafales. Ils sécurisent ainsi complètement le produit. Ces verrous sont en PA6.6 et à mémoire de forme.
Le dessin particulier des vantaux centraux permet d'intégrer une poignée grenouillère aluminium thermo laquée à serrage progressif qui assure la tension du tablier et permet une excellente prise en main des vantaux lors de l'ouverture et de la fermeture. Cette poignée est positionnable à la hauteur désirée. Le réglage de la tolérance se fait par le biais d'un mécanisme de crochet à crantage, ce qui permet des variations de la longueur entre la grenouillère et le crochet.
A chaque extrémité, les lames de rives sont montées dans un raidisseur aluminium (rive alu) laqué, formant un cadre rigide avec les rails.

Un arrêt de vent innovant est intégré aux profils de rive permettant ainsi le blocage des vantaux repliés :
L'ARRET DE VENT INTER-LAMES INVISIBLE qui a été pensé, dessiné et créé par nos soins.

Coloris
Ce panneau est disponible dans **toutes les couleurs de la palette RAL.**

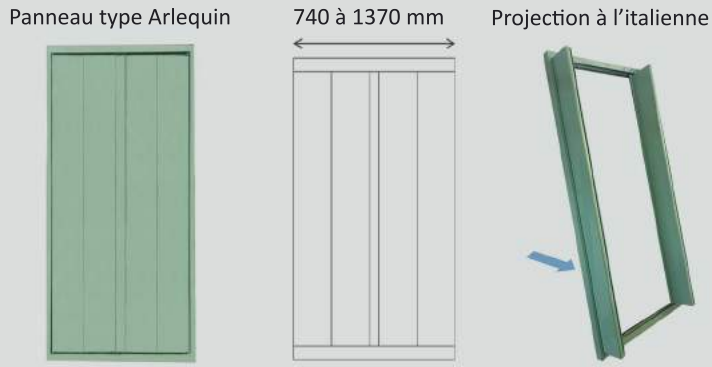

Certificats et classifications

- Essai à l'effort de manoeuvre: Classe 1
- Essai de charges au vent *(en position classique)*: Classe 6
- Essai de charges au vent *(en position projetée)*: Classe 6
- Essai de fausses manoeuvres
- Essai de tenue des organes de condamnation
- Essai de chocs de corps dur
- Essai de résistance aux manoeuvres répétées: Classe 3

Panneaux coulissants PVC

Faux persienné et lames droites

Notre panneau coulissant PVC se compose d'un cadre de profils PVC de section 68 x 36 mm thermo-soudés et rigidifiés. Dans le cas de grande hauteurs (sup. à 1800 mm), une traverse intermédiaire permet de renforcer l'ossature du cadre.

2 types de remplissages sont disponibles

Lames aspect «faux persienné»
Ce remplissage de 24 mm est parclosé dans le cadre thermo-soudé.

Lames droites verticales/horizontales tous les 100 mm
Ce remplissage de 24 mm est parclosé dans le cadre thermo-soudé.

Coloris disponibles: équivalent RAL 9016

équivalent RAL 7035

Le coulissement se fait à l'aide d'une poignée en ZAMAK.
Le blocage s'effectue grâce à un loqueteau encastré à un point de fermeture dans le rail bas.
Un cache rail en aluminium extrudé clipée sur le rail masque les fixations et offre une protection contre les intempéries.
Le guidage est assuré par un rail haut et un rail bas en aluminium extrudé.
Rail haut : 2 chariots **ROB** de 4 roulements à billes étanches et anti-bruit assurent une sécurité optimale grâce à un système anti-dégondage et anti-soulèvement. Il est proposé pour une pose en applique avec couvertine ou pour une pose sous linteau.
Rail bas : Il permet d'assurer le guidage et le maintien du panneau grâce à des guides «olive» ou plots de guidage.

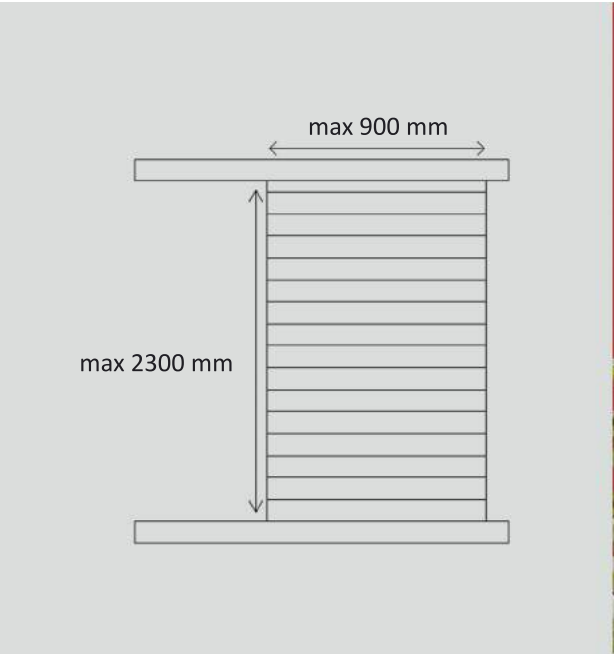

ORIGINE FRANCE GARANTIE BVCert. 6036107

Résistance au feu
M1

Résistance au vent
Classe 3

Insensible à l'humidité

Résistance aux produits ménagers

Fabrication française

3, bd Louis Villecroze - CS 80368 - 13311 Marseille cedex 14
Tél. : 04 91 03 39 39 - E-mail : contact@accoplas.fr